SCHNEIDER MOTOBOMBAS

MOCELIN

Motobomba trifásica de 10 cv

Séries BPI-21 e BPI-22

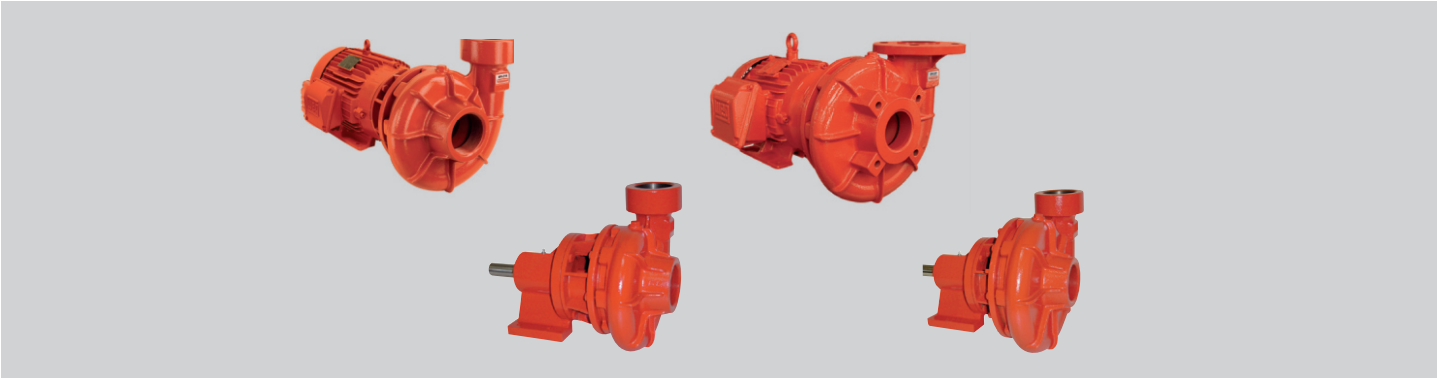

Aplicações Gerais

- Rede de hidrantes
- Rede de sprinklers
- Sistema fixo de espuma adaptado à rede de hidrantes
- Sistemas de prevenção e combate contra incêndio

Detalhes Técnicos do Produto Padrão

- Bocais com rosca BSP
- Caracol da motobomba de ferro fundido GG-20
- Intermediário de ferro fundido GG-15
- Rotor de ferro fundido GG-15
- Selo mecânico constituído de aço inox AISI-304, buna N, grafite e cerâmica
- Motor elétrico IP-55, 2 Polos, 60 Hz
- Modelo R: bocais roscados
- Modelo F: bocais flangeados conforme Norma DIN 1092 1, sem contraflanges

Opções

- Rotor: bronze
- Selo mecânico: EPDM, Viton®, EPDM carbeto de silício, Viton® carbeto de silício, outros sob consulta
- Motor elétrico: IPW-55, à prova de explosão
- Mancalizada
- Kit contraflanges de sucção e recalque

Importante

- Para bombeamento de água acima de 70°C, utilize selo mecânico de Viton®

Tabela de Seleção

MODELO	Potência (cv)	Monofásico	Trifásico	Ø Sucção (pol)	Ø Recalque (pol)	Pressão máxima sem vazão (m.c.a.)	Altura máxima de sucção (m.c.a.)	Ø Rotor (mm)	CARACTERÍSTICAS HIDRÁULICAS																									
									Altura Manométrica Total (m.c.a.)																									
									36	37	38	39	40	41	42	43	44	45	46	47	48	49	50	52	54	56	58	60	62	64	66	68
									Vazão em m³/h válida para sucção de 0 m.c.a.																									
BPI-22 R/F 2 1/2	10	X	X	2 1/2	2 1/2	49	8	162	*	49,3	47,2	45,1	42,9	40,6	38,2	35,7	33,1	30,3	27,4	24,2												

Observações:

- Dados hidráulicos conforme ISO 9906 anexo "A", com motor de linha e frequência indicados. Para condições diferentes consulte a Fábrica.
- Não utilize a motobomba na faixa com asteriscos (*).
- Para obter a altura manométrica total em m.c.a., não deixe de considerar as perdas de carga por atrito da instalação.
- Obrigatório o aterramento do motor elétrico, conforme previsto na NBR 5410 ou norma equivalente do país onde o produto será instalado.

Revisão 04 - Janeiro/2020

Imagens de caráter ilustrativo

SCHNEIDER MOTOBOMBAS
MOCELIN

Dimensões do Produto

Motobombas Centrífugas Prevenção Contra Incêndio
Séries BPI-21 e BPI-22

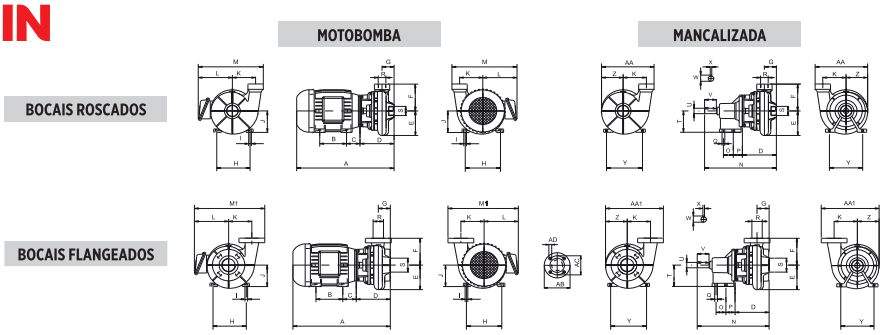

DIMENSÕES EM MILÍMETROS (mm) - 60 Hz		
BPI-22 R/F 2 1/2		
Potência	10 cv	
Referência	Trif.	Mono.
A	525	601
B	140	178
C	70	89
D	191	191
E	153	153
F	148	148
G	71	71
H	190	216
I	12	12
J	112	132
K	133	133
L	192	205
M	384	382
M1	418	431

DIMENSÕES EM MILÍMETROS (mm) - 60 Hz		
Descrição	BPI-22 R/F 2 1/2	
Potência	10 cv	
Referência	Trif.	Mono.
N	383	383
O	62	62
P	33	33
Q	11	11
R (“BSP)	3	3
S (“BSP)	3	3
T	100	100
U	28	28
V	60	60
W	32	32
X	8	8
Y	136	136
Z	140	140
AA	317	317
AA1	366	366
AB-R	185	185
AC-R	145	145
AD-R	18	18
AB-S	185	185
AC-S	145	145
AD-S	18	18
Peso Motobomba (kg)	**90 / 102**	**97 / 109**
Peso Mancalizada (kg)	**32 / 43**	**32 / 43**

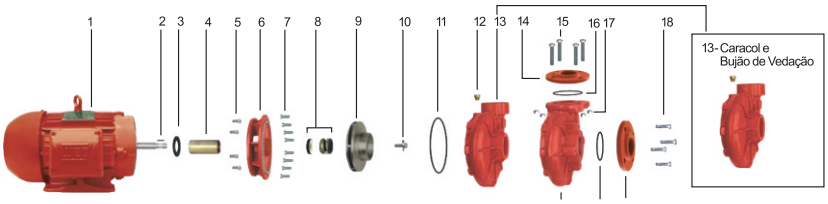

Item	Descrição	Composição do Kit	Quant. de peças utilizadas no produto	Quant. de peças contidas em cada caixa do kit	BPI-22 R/F 2 1/2
1	Motor elétrico IP-55, 2 polos, 60 Hz		1	-	10 cv
2	Chaveta eixo		1	-	8720055101A
3	Anel de respingo		1	-	8720014104A
4	Bucha do selo		1	-	8723016101A
*5	Kit paraf. SZ.NC. 3/8X1		4	4	-
	Kit paraf.SZ.NC. 1/2X1		4	4	8720130101A
*6	Intermediário		1	-	-
			1	-	8701457501A
			1	-	
**7	Kit paraf. SZ.NC. 3/8” x 1”		8	4	8720130109A
8	Selo mecânico 1 1/4” T21 BUNA		1	-	8720181101A
9	Rotor		1	-	-
			1	-	8701146154A
			1	-	-
10	Parafuso S.NC. 3/8” x 3/4” Flang.		1	-	8720131101A
11	O-ring 2258 151.99X3.53mm		1	-	-
	O ring 2266 202.79X3.53mm		1	-	8720114122A
12	Bujão de vedação 1/4” GAS		1	-	8720037101A
13	Kit caracol BPI-21 R 2 1/2	Caracol e Bujão de vedação 1/4”	1	1	-
	Kit caracol BPI-21 F 2 1/2		1	1	-
	Kit caracol BPI-22 R 2 1/2		1	1	8701206501A
	Kit caracol BPI-22 F 2 1/2		1	1	8701472501A
**14	Flange 2 1/2 DIN 1092 1 PN16		1	-	8701467151A
**15	Kit paraf. S.NC. 5/8” x 2 1/2”		4	4	8720129129A
**16	O-ring 2238		2	-	8720114114A
**17	Porca NC. 5/8”		4	-	8720145104A
**18	Kit paraf. S.NC. 5/8” x 1 3/4”		4	4	8720129127A
***	Kit mancal MG 100FC149 JM108			-	8730501107A
	Diâmetro do rotor (mm)			-	**162**

Opções					
8	Selo mec. 1 1/4” T21 VITON	-	1	-	8720181107A
	Selo mec. 1 1/4” T21 EPDM	-	1	-	8720181106A
	Selo mec. 1 1/4” T21 SIC-EPDM	-	1	-	8720181103A